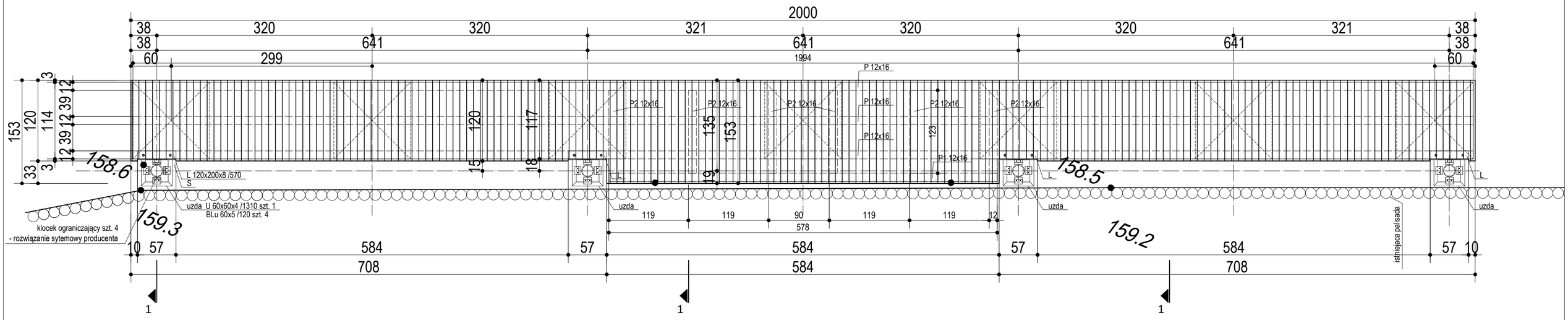

PRZEKRÓJ 1-1

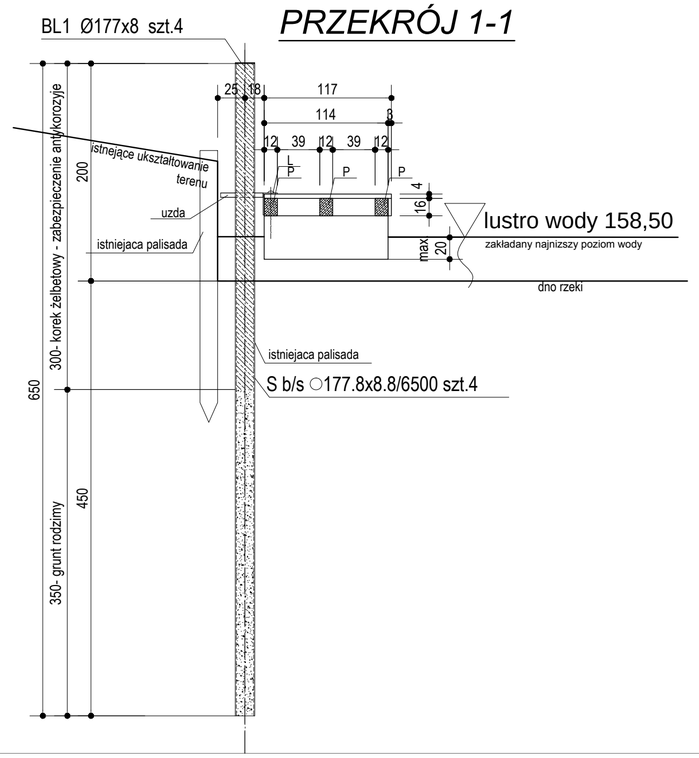

PRZEKRÓJ 2-2

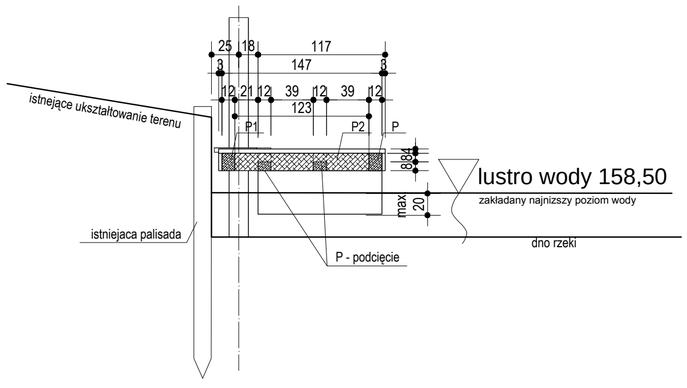

PRZEKRÓJ 3-3

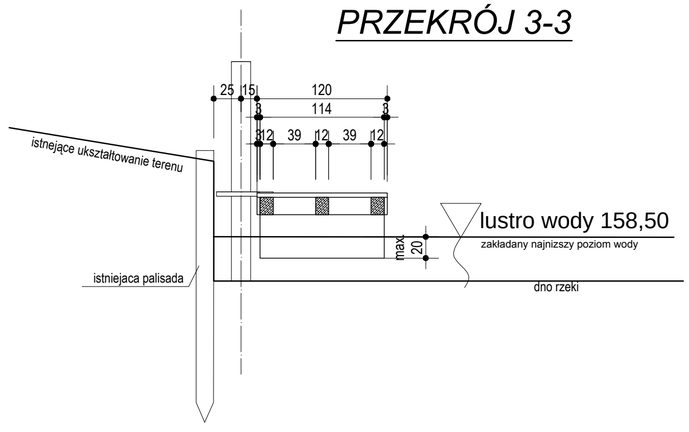

Uwaga:
1. rurę oczyścić i zabezpieczyć powłoką malarską np. EPICOAL92 2x150 m - wg ioznaczeniana rysunku
2. konstrukcj apomostu odporan ana działanie lodu
3. konstrukcja nośna pławaków zbetonu min. B45 zbrojone cykonwe ogniowo
4. wszystkie elementy stalowe zabezpieczone antykorozynie przez cynkowanie ogniowe
5. wypornośc netto min. 140kg/m²
6. konstrukcja nośna pokładu: sortowane drewno sosnowe impregnowane ciśnieniowo
7. odeskowanie pokładu: strugane i rowkowane deski gr. 40mm inpregnowane cisnieniowo
8. listwa odbojowa - wokół poszycia pomostu min. 30x160mm impregnowana ciśnieniowo

BUDOWA POMOSTU OSTRZYCE

listopad 2015

Plik: E:\asia\jana\RYSUNKI\logo\kik_logo_versions.pdf
Brak odnośnika lub odnośnik nieprawidłowy.

INWESTOR	**GMINA SOMONINO 83-314 Somonino, ul. Ceynowy 21** SKALA 1:50
LOKALIZACJA	działka nr 113/4 obręb OSTRZYCE gmina STĘŻYCA
TYTUŁ RYS.	**POMOST PŁYWAJĄCY** RYS. NR 1
PROJEKTANT:	mgr inż Joanna Wesołowicz–Knop upr. bud. POM/0092/POOK/06
SPRAWDZAJĄCY:	mgr inż. Ireneusz Tackowiak upr. bud. POM/0226/PWOK/05
OPRACOWANIE:	inż. Małgorzata Kuchta